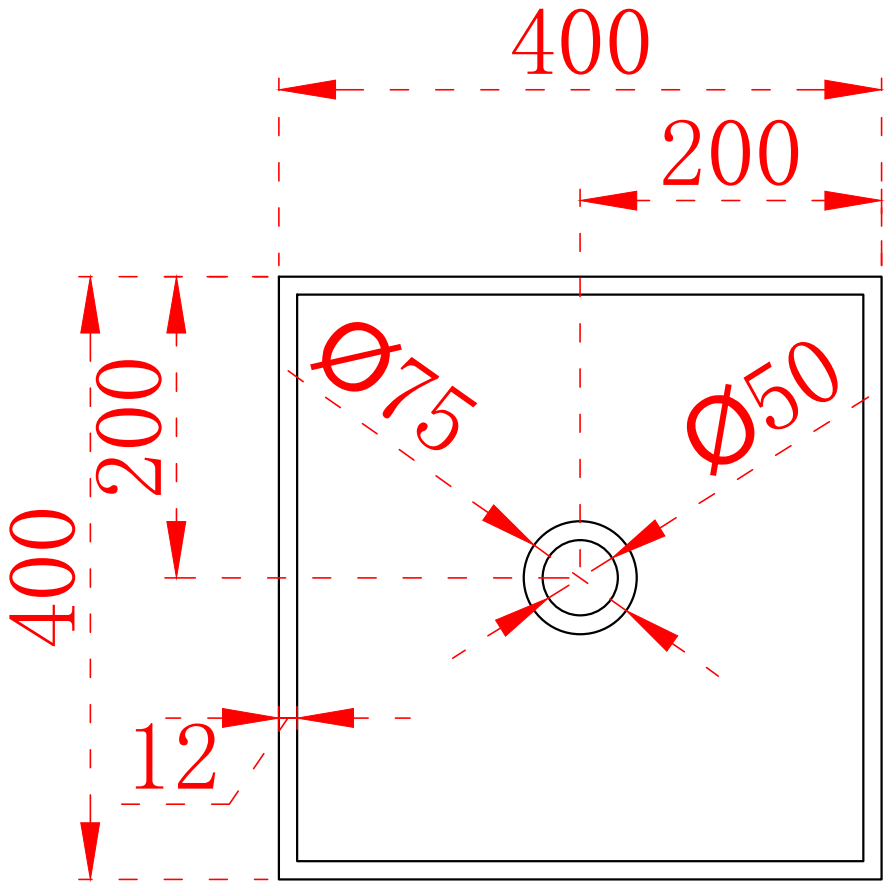
400
200
200
400
Ø75
Ø50
12

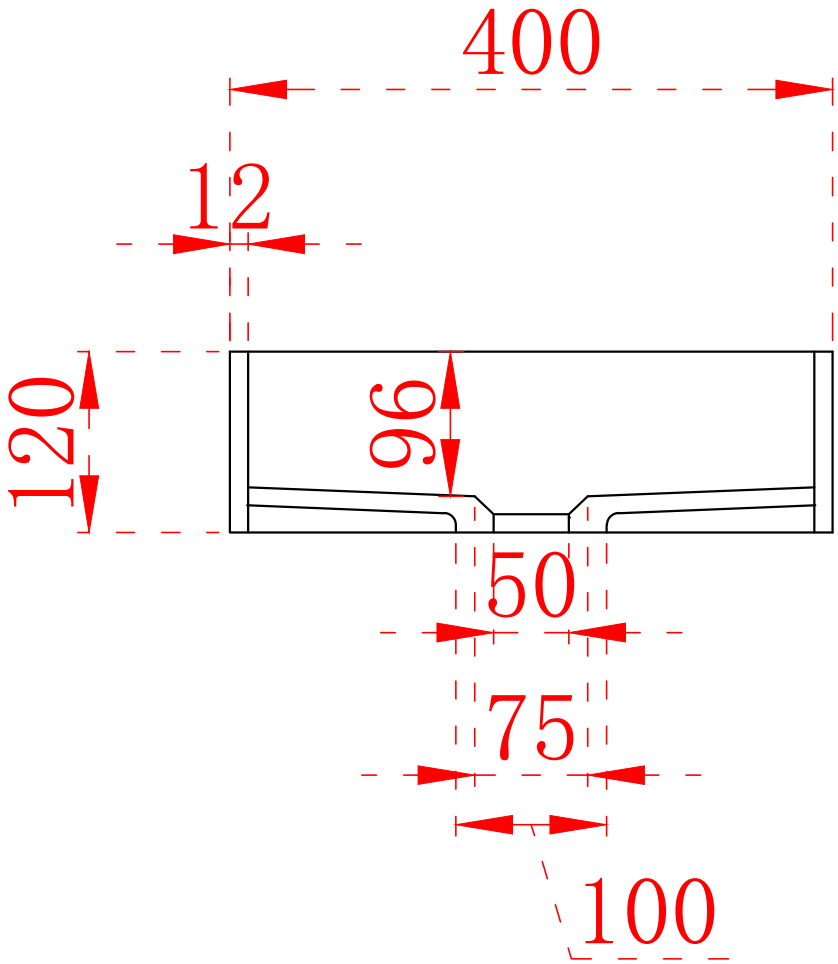
400
12
120
96
50
75
100